50 KTYZ

ابعاد

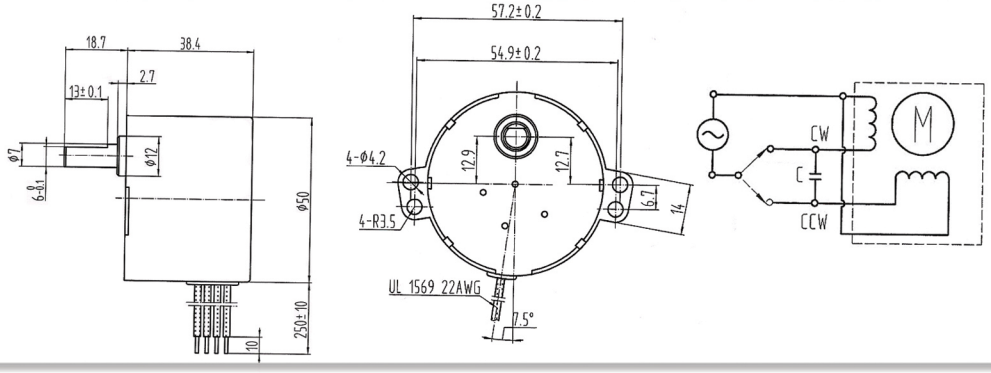

مشخصات فنی

Technical Data								
Rated Voltage V	220							
Rated Frequency Hz	50							
Input Power W	6.5							
Speed r/min	1	2.5	5	8.3	15	16.7	30	50
Torque Kgcm	30	25	12	---	---	---	---	---
Rotation Direction	CW/CCW							

کابرد

محرک دوربین ، دستگاه جوجه کشی ،پرس کارت و ...

60 KTYZ

ابعاد

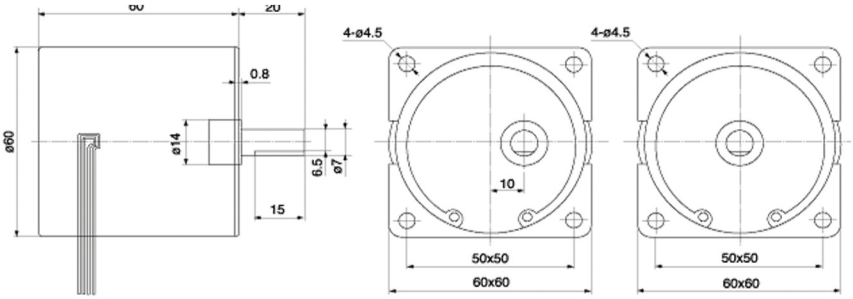

مشخصات فنی

Rated Voltage V		220													
Rated Frequency Hz		50/60													
Input Power W		14													
Speed r/min		2.5	3.8	5	7.5	10	12	15	20	25	30	40	50	60	80	110
Torque Kgcm	Commonly	45	32	26	20	15	13.5	10	7.5	6.5	5	4	3	2.5	2	1.4
	Biggish	60	50	40	25	20	18	14	10	8.5	7.5	6	4	3.5	2.5	2
Rotation Direction		CW/CCW														

کابرد

انواع ماشین افزار CNC ، دستگاه جوجه کشی ،پرس کارت و ...